РОСТСЕЛЬМАШ

тел. 8 800 250-60-04

Телескопический погрузчик TLH 740

Общее описание

- Мощность двигателя 132 л.с.
- Грузоподъемность до 4000 кг
- Максимальная высота подъема 7 м

Телескопический погрузчик TLH 740 создан в ответ на потребность предприятий реального сектора экономики в высокопроизводительной и надежной технике. Применение современных технических решений и сотрудничество Ростсельмаш с ведущими поставщиками комплектующих позволили разработать погрузчик с выдающимися потребительскими характеристиками:

- плавность хода машины и рабочих органов позволяет выполнять операции с ювелирной точностью;
- высокая маневренность и легкая управляемость обеспечивают комфортную работу в ограниченном пространстве;
- безопасность работы, обусловленная наличием эффективной системы контроля перегрузки и предотвращения опрокидывания;
- высокая скорость выполнения операций;
- широкая базовая комплектация.

Телескопический погрузчик TLH 740 — технически сбалансированная, отвечающая высоким требованиям клиентов машина.

Основные особенности

Высокая производительность

Силовая установка

На телескопическом погрузчике TLH 740 установлен 4-цилиндровый дизельный двигатель ЯМЗ 534 мощностью 132 л. с. (97 кВт) с усовершенствованной системой электронного впрыска и турбонаддувом с охлаждением наддувочного воздуха, которые обеспечивают полноту сгорания топлива, увеличение КПД и экономичность мотора.

Двигатель соответствует классу экологической безопасности ЕЭК ООН № 96-02 и демонстрирует средний расход топлива в 190 г/кВтч.

Система самодиагностики двигателя выводит на дисплей данные параметров работы агрегата в режиме реального времени, и в случае обнаружения ошибок также подает оператору звуковой сигнал, что снижает вероятность возникновения серьезных поломок.

Силовая установка укомплектована электрическим предпусковым подогревателем, который обеспечивает легкий запуск при температуре окружающего воздуха до –20 °C.

Трансмиссия

Погрузчик оснащен мостами с дисковыми тормозами в масляной ванне с системой автоматической компенсации зазоров. Также в базовой комплектации установлены мосты с самоблокирующимся дифференциалом.

Угол качания заднего моста в ±10° обеспечивает машине исключительную управляемость даже при движении по неровной поверхности.

Гидростатическая трансмиссия, разработанная инженерами Ростсельмаш, гарантирует плавность и точность хода.
• Транспортная скорость до 40 км/ч.
• Рабочая скорость до 15 км/ч.
Три режима управления колесами обеспечивают погрузчику непревзойденную маневренность при работе в ограниченных пространствах.

Гидравлическая система

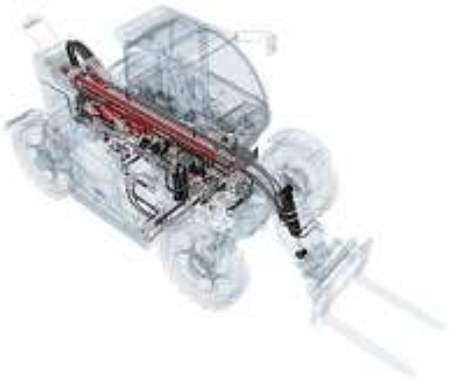

Аксиально-поршневой гидронасос, установленный на телескопическом погрузчике TLH 740, обеспечивает производительность до 160 л/мин.

На гидроцилиндрах подъема и телескопирования стрелы установлены замки безопасности. В случае резкого снижения давления в гидросистеме они срабатывают автоматически и предотвращают «падение» и задвижение стрелы.

Дополнительные гидравлические выводы, расположенные на оголовке стрелы и в задней части погрузчика, позволяют подключить практически любое дополнительное оборудование и существенно расширяют функционал техники.

Для увеличения производительности работ погрузчик оснащается системой активного демпфирования стрелы, которая обеспечивает снижение амплитуды колебаний ковша при движении с грузом, что позволяет повысить скорость работы и сократить просыпание материала.

Рабочее оборудование

Рама и стрела телескопического погрузчика TLH 740 разработаны с учетом специфики выполняемых работ и тяжелых условий эксплуатации. Все элементы конструкции успешно прошли испытания методами компьютерного моделирования, а последующие ресурсные испытания подтвердили результаты расчетов.

Погрузчик TLH 740 оборудован системой предупреждения опрокидывания. При попытке поднять груз весом выше допустимого система оповещает оператора звуковым сигналом. При дальнейшем росте нагрузки бортовой компьютер блокирует управление гидравликой и оставляет доступной лишь одну функцию — задвижение стрелы.

Комфорт

Рабочее место оператора

Кабина погрузчика разработана в соответствии с современными требованиями к эргономике и безопасности труда. Панорамное остекление, анатомическое кресло, низкий показатель вибрации и уровень шума не выше 76 дБ позволяют оператору чувствовать себя комфортно в течение самой напряженной рабочей смены. Широкая ступенька делает доступ в кабину удобным и безопасным.

Кресло оператора предусматривает четыре настройки: подлокотник, наклон спинки, жесткость подвески, смещение вперед-назад относительно рулевой колонки. Это обеспечивает удобную посадку и комфорт при работе. Опционально возможна установка кресла на пневмоподвеске.

Система хранения позволяет удобно разместить необходимые оператору вещи. Включает в себя расположенный за сиденьем охлаждаемый бокс, закрываемый отсек в подлокотнике, открытые ниши для малогабаритных предметов.

Комфортное управление

Рулевое колесо регулируется по высоте и углу наклона, позволяя выбрать оптимальное положение.

Для повышения безопасности датчик присутствия контролирует нахождение оператора на рабочем месте, и при отсутствии человека в кресле работа джойстика блокируется.

Вся ключевая информация о работе машины отображается на дисплее диагональю 7 дюймов.

Комфортная температура

Система микроклимата обеспечивает создание комфортных условий для оператора в герметизированной кабине, оснащенной кондиционером и отопителем. Опционально возможна установка системы климат-контроля. Солнцезащитные шторки на лобовом и заднем стеклах делают работу еще комфортнее.

Боковая форточка открывается на 180 градусов, а заднее стекло фиксируется в трех положениях:
- закрыто,
- вентиляция,
- полностью открыто.

Внимание к деталям

Удобное и безопасное техническое обслуживание

Компоновка погрузчика TLH 740 позволяет выполнять ЕТО и ТО с минимальными затратами времени и сил. Фильтроэлементы сгруппированы в зоне обслуживания и доступны с уровня земли.

Система охлаждения

Погрузчик оснащен системой FanDrive с реверсивным вентилятором с автоматическим и ручным режимами работы.

Сгруппированные точки смазки

На TLH 740 обеспечена легкость контроля и обслуживания направляющих выдвижной секции стрелы. Для удобства проверки и обслуживания точки смазки сгруппированы по узлам и легкодоступны.

Увеличенные межсервисные интервалы

Для повышения эксплуатационной готовности у телескопического погрузчика TLH 740 оптимизированы межсервисные интервалы.

Замена масла в гидросистеме и обслуживание КПП должны проводиться каждые 2 000 мото-часов. Воздушный фильтр подлежит замене через 500 мото-часов. Плановое обслуживание двигателя необходимо будет провести также только через 500 мото-часов.

Технические характеристики

Характеристики

Максимальная грузоподъемность, кг	4000
Грузоподъемность на максимальной высоте подъема, кг	2700
Грузоподъемность на максимальном горизонтальном вылете, кг	1500
Максимальная высота подъема, м	7
Максимальный вылет стрелы по горизонтали, м	4
Вылет при максимальной высоте подъема, м	1
Максимальное вырывное усилие, кН	57
Максимальное тяговое усилие, кН	72
Максимальный преодолеваемый уклон, град	25
Эксплуатационная масса без рабочего органа, кг	8500

Двигатель

Тип двигателя, марка	Дизельный, ЯМЗ 534
Рабочий объем, л / кол-во цилиндров	4,4 литра/ 4-цилиндровый
Максимальная мощность, л. с.	97 кВт (132 л. с.)
Максимальный крутящий момент	600 Н·м
Топливный бак	150 л
Двухступенчатый воздухоочиститель с циклоном для предварительной очистки	●
Самоочистка радиаторов (реверс вентилятора)	●

Гидравлическая система

Тип управления	Пилотное с одним гидравлическим джойстиком Главный насос аксиально-поршневой постоянного объема
Номинальный гидравлический поток	160 л/мин
Максимальное давление в гидросистеме	28 мПа
Гидроконтур на стреле для подключения навесного оборудования	●
Система возврата к погрузке	●

Система демпфирования стрелы	●
Гидрозамки цилиндров, подъема и телескопирования стрелы	○

Электрическая система

Генератор	24В, 120 А
Аккумуляторы	2 шт, 12В, 90 Ah
Светодиодное рабочее освещение: 4 фары спереди и 2 сзади	●
Фары головного освещения: ближний и дальний свет	●
Розетка для сигнальных фонарей прицепа	●

Мосты

Угол качания заднего моста	±10°
Рабочие тормоза	Гидравлические, дисковые необслуживаемые, саморегулирующиеся, маслоохлаждаемые на 4 колеса
Стояночный тормоз	Электрогидравлический на коробке передач, активируется из кабины
Самоблокирующийся дифференциал (LSD) на обоих мостах	●

Трансмиссия

Коробка передач	Гидростатическая с регулируемыми объемами гидронасоса и гидромотора
Максимальная скорость хода вперед / назад	1-я передача, км/ч 15 / 15 2-я передача, км/ч 40 / -
Функция F-N-R на джойстике управления рабочим оборудованием	●
Одинарная педаль рабочего тормоза	●
Размерность шин	460-70R24

Рабочее оборудование

Вилы индустриальные (палетные) для поддонов 120x50x1200	●
Ковш зерновой вместимостью 3,0 м3	●
Ковши различного объема и назначения	○
Гидролиния на стреле для навесного оборудования	●
Гидролиния на раме для навесного оборудования	○
Быстросъемное устройство механическое	●
Сцепное устройство	●

Кабина

Защита FOPS/ROPS	●
Система кондиционирования воздуха и обогрева с функцией рециркуляции	●
Система двойной очистки воздуха в кабине	●
Сиденье оператора с механической подвеской и ремнем безопасности	●
Регулируемая по высоте и вылету рулевая колонка	●
Открывающиеся окна заднее и на двери	●
Стеклоочиститель с омывателем лобового и заднего окон	●
Солнцезащитная шторка на лобовом и заднем стеклах	●
Зеркала заднего вида и зеркало мертвой зоны	●
Система контроля машины (индикаторы состояния, управления и техобслуживания, на цветном 7-дюймовом мониторе)	●
Розетка на 12/24 В	○

Габариты

Расстояние от моста до адаптера, мм	1 300
Колёсная база, мм	3 100
Расстояние от моста до заднего свеса, мм	900
Дорожный просвет, мм	400

Расстояние от переднего колеса до заднего свеса, мм	4 630
Высота с учетом проблескового маяка, мм	2 580
Колея, мм	2 000
Ширина по внешнему краю шин, мм	2 450
Общая длина по адаптеру, мм	5 300
Ширина кабины, мм	1 050

Радиус поворота

Радиус поворота по внутреннему колесу, мм	1 700
Радиус поворота по адаптеру, мм	4 400
Радиус поворота по внешнему колесу, мм	4 560
Радиус поворота по вилам, мм	5 400
Радиус поворота по ковшу, мм	5 600

Кредитование

Ростсельмаш Финанс предоставляет большой выбор финансовых программ покупателей, которые позволят Вам подобрать для себя оптимально выгодные условия финансирования.
Одна из основных наших целей — сделать технику Ростсельмаш доступнее для покупателей.
Вы можете получить индивидуальную программу финансирования, а также необходимую консультационную поддержку у ближайшего к Вам дилера Ростсельмаш.

- Индивидуальный подход
- Своевременное консультирование
- Выгодные условия

- сроки кредитования до 7 лет

Гарантия и сервис

Сервис, снижающий будущие затраты

- Разветвленная сеть надежных партнеров по сервису и сбыту
- Долгосрочное обязательства по качественному гарантийному и после гарантийному ремонту в кратчайшие сроки
- Высококвалифицированный персонал, специальные приборы и оборудование, подготовленные сервисные помещения